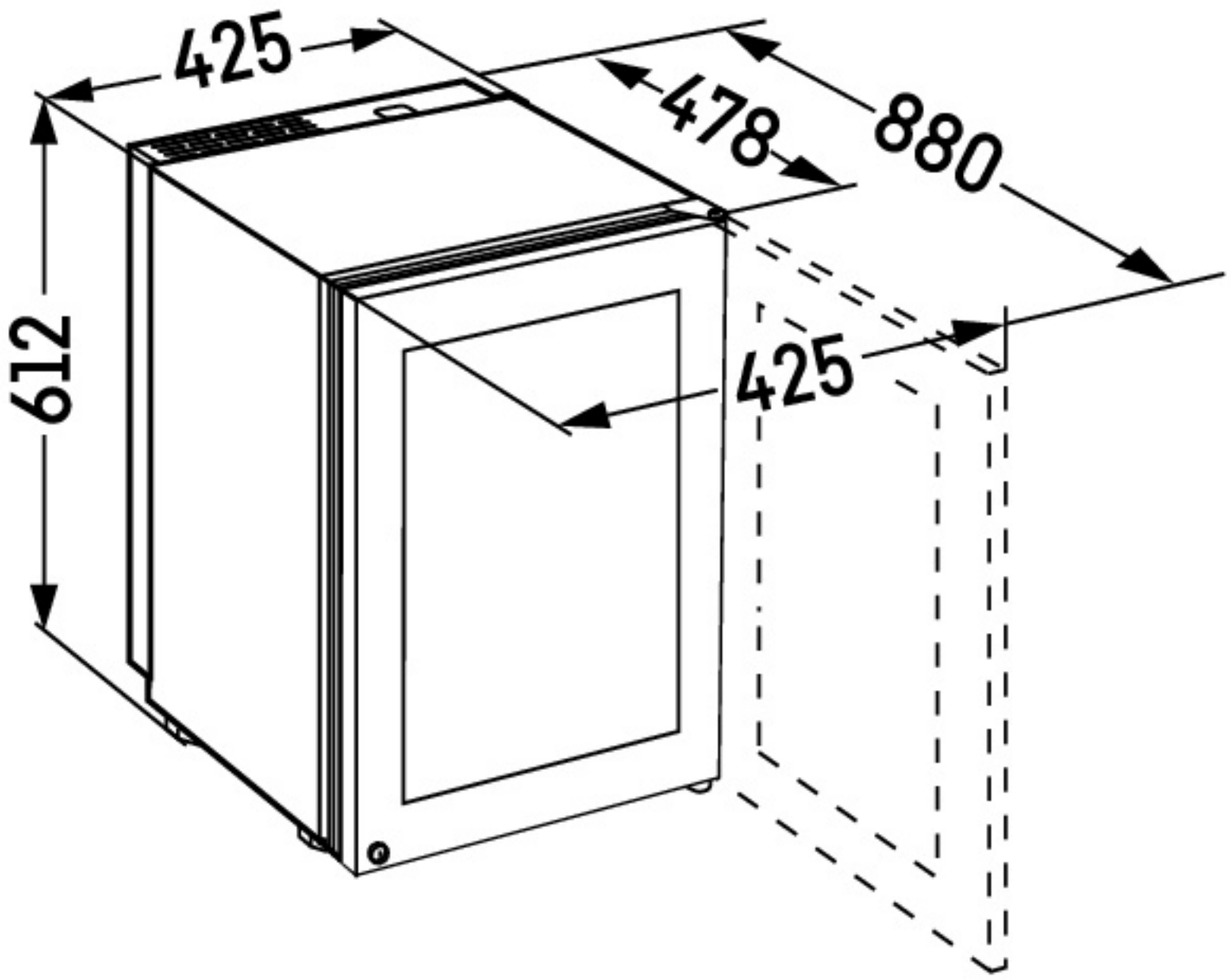
425
478
880
612
425